FACOT CHEMICALS S.r.l.
Via Crema, 44 - 26010 Capralba (CR) – Italy
Tel. +39 0373 450642 - Fax +39 0373 450751
info@facot.it - www.facot.it

Reg. Imp. di Cremona n. 00944000199
P.IVA e Cod. Fiscale 00944000199
Capitale sociale i.v. € 100.000,00
pec: facot@messaggipec.it

PRODOTTI CHIMICI E TECNICI — CHEMICAL AND TECHNICAL PRODUCTS — CHEMISTRY IN ACTION

SCHEDA TECNICA - TECHNICAL DATA SHEET - SCHEDA TECNICA

POMPA DISINEX

Pompe per la disincrostazione rapida di caldaie, scambiatori e bollitori

Manuale di informazione sul principio di funzionamento

Apparecchiature elettriche conformi alle Norme CEI 2-3 / 2-6 riguardanti le macchine elettriche rotanti.

IMPIEGO:

Le pompe DISINEX servono per eliminare i depositi calcarei nella produzione di acqua calda da caldaia, circuiti, boyler, serpentini istantanei scalda acqua a gas ed elettrici utilizzando i disincrostanti FACOT.

FUNZIONAMENTO:

Le pompe DISINEX possono essere utilizzate solo con i disincrostanti FACOT. I disincrostanti sono prodotti a base acida, per il loro utilizzo si devono quindi rispettare le prescrizioni di sicurezza riportate sulle relative confezioni. Usare quindi guanti e grembiule protettivi e indossare occhiali verificando che durante l'operazione il locale sia ben aerato.
Non avvicinarsi durante la disincrostazione con lampade e fiamme libere. Il tappo serbatoio di scarico (RIF. 6), durante il funzionamento dovrà essere tolto in modo da poter aerare e disaerare il liquido contenuto nel serbatoio stesso.
Prima di inserire la spina nella rete d'alimentazione controllare che l'interruttore (RIF. 2) sia spento (O). Assicurarsi inoltre che la pompa sia ben avvitata sul serbatoio e chiudere bene con gli appositi tappi i tubi dell'utenza dopo averli disinnescati a fine lavoro onde evitare di spargere eventuale soluzione nell'ambiente.

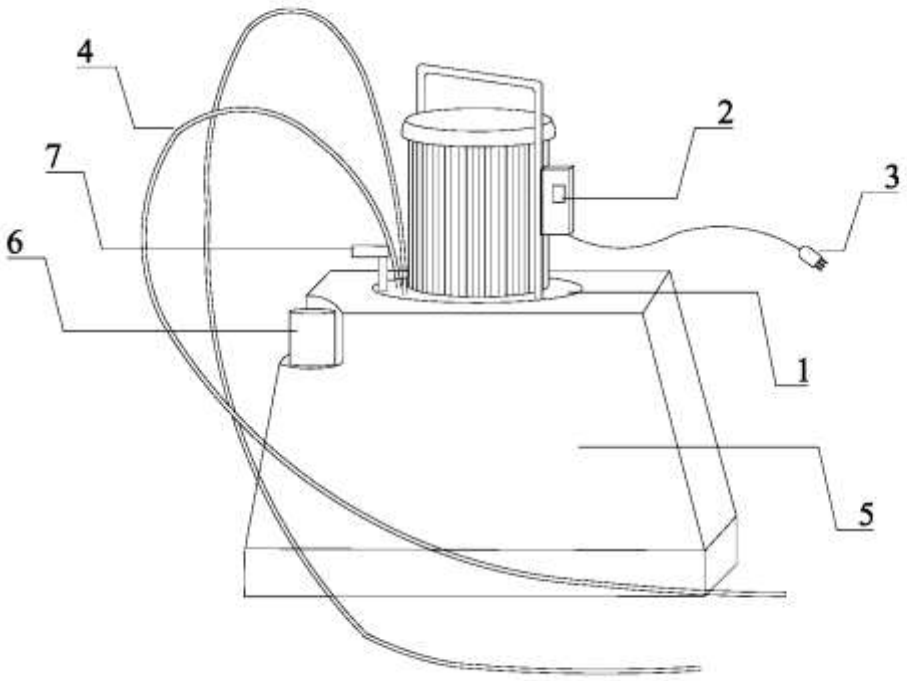

LEGENDA:

1. COPERCHIO SVITABILE E CORPO POMPA
2. INTERRUTTORE ACCENSIONE LUMINOSO
3. CAVI ALIMENTAZIONE
4. TUBI DI MANDATA E RITORNO DELLA SOLUZIONE ACIDA
5. SERBATOIO
6. SCARICO SERBATOIO
7. VALVOLA A 4 VIE

COME OPERARE PER EFFETTUARE LA DISINCROSTAZIONE:

Controllare che nei tubi da disincrostare vi sia un minimo di passaggio per la soluzione, altrimenti non si potrà operare. Scollegare l'uscita e l'ingresso e svuotare l'apparecchio (ex. caldaia) e collegarlo alla pompa a mezzo dei tubi flessibili (RIF. 4).
Togliere il tappo di scarico del serbatoio (RIF. 6) e immettere solo acqua, non superando la metà della capacità del contenitore.
Accendere la pompa (RIF. 2), premendo l'interruttore ed aggiungere lentamente il prodotto disincrostante fino a raggiungere la concentrazione desiderata. Per le diluizioni riferirsi all'etichetta dei prodotti.

NELLA VERSIONE CON VALVOLA A QUATTRO VIE (V4V) SI PUO' INVERTIRE IL FLUSSO DELLA SOLUZIONE ACIDA AGENDO SUL COMANDO ESTERNO (RIF. 7) ALLO SCOPO DI OTTENERE UN MIGLIORE RISULTATO
IMPORTANTE: SOSTITUIRE LA SOLUZIONE ACIDA OGNI 3 - 4 INTERVENTI DI DISINCROSTAZIONE ONDE EVITARE ROTTURE DELLA VALVOLA A QUATTRO VIE.

ESEMPI DI APPLICAZIONE

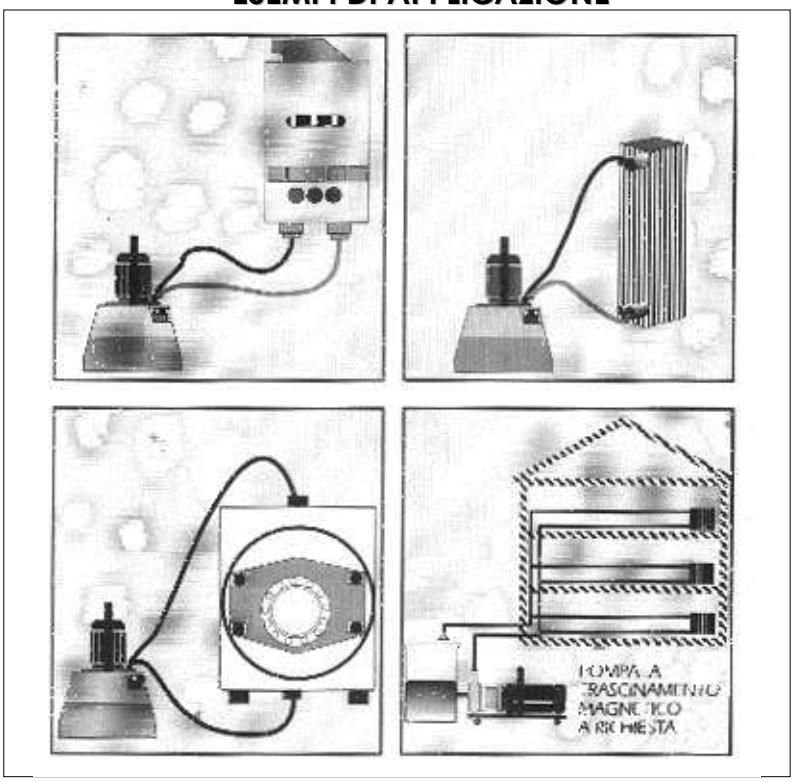

NORME DI SICUREZZA:

Nel caso di forte produzione di schiuma diluire maggiormente la soluzione e spegnere per breve tempo la pompa. Finita l'operazione di disincrostazione, spegnere la pompa e staccare prima il cavo di alimentazione. Attendere che la soluzione in circolo nell'apparecchiatura disincrostata ritorni nel serbatoio. Evitare di lasciar funzionare l'apparecchiatura senza sorveglianza.
Per neutralizzare il liquido, controllare che il pH sia tra 6,5 e 9,5 e neutralizzare eventualmente con NEUTRAL. Sciacquare, prima di riporre la pompa, sia il contenitore che il corpo pompa non lasciare in alcun caso nel serbatoio soluzione acida: i vapori potrebbero causare danni alla pompa stessa.

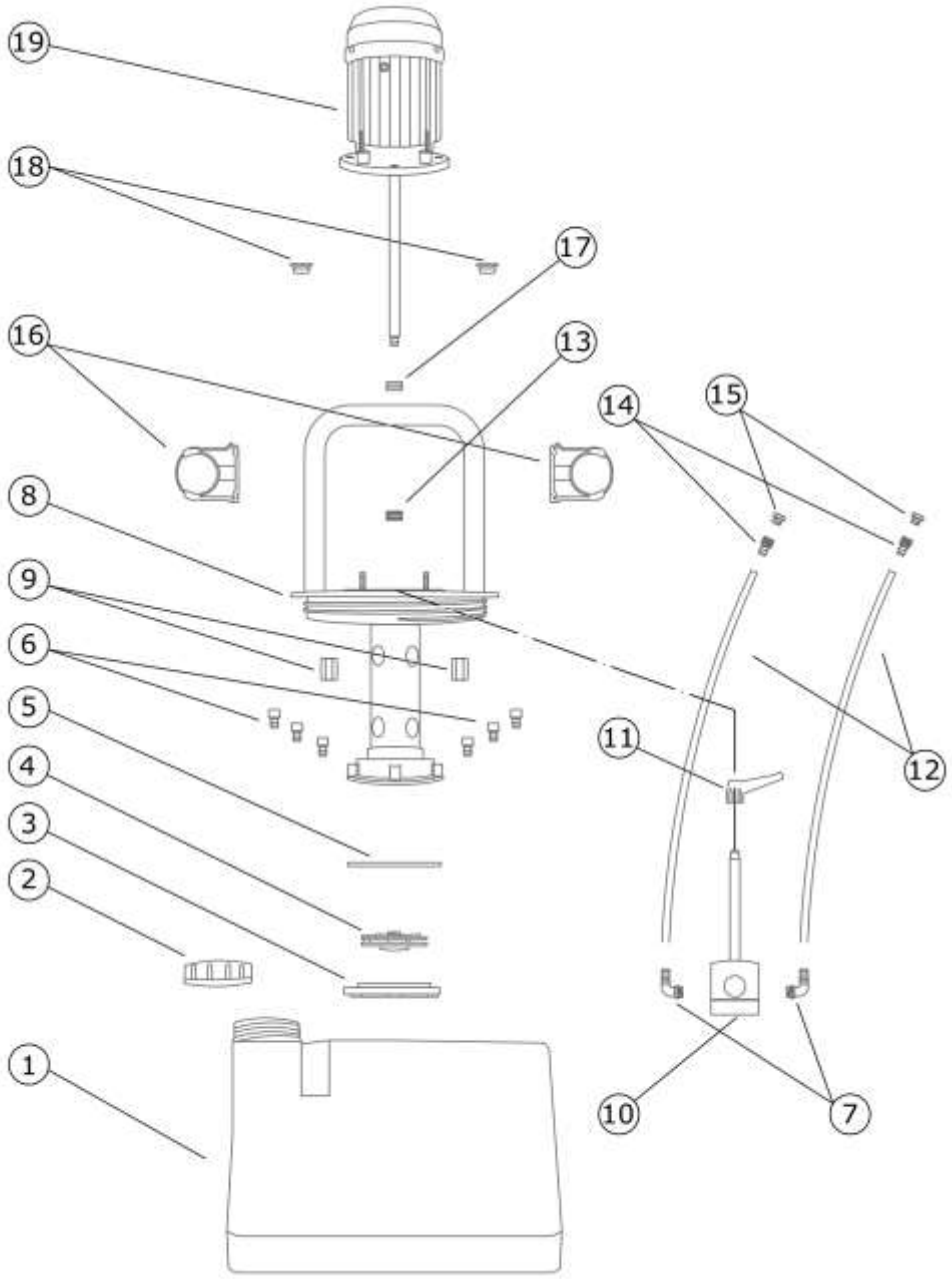

LEGENDA:

Codice	Descrizione	Codice	Descrizione
1	Serbatoio	11	Kit leva valvola direzionale
2	Tappo nero + guarnizione	12	Tubo retinato 16 x 22
3	Coperchio girante D. 90	13	Guarnizione anti olio Corteco
4	Girante D. 90	14	Portagomma completo 8120 ½" x 16
5	O-RING 98 x 3,53 mm	15	Tappo maschio 8200 ½"
6	Viti Plastica M6 x 20	16	Portatubo D. 63
7	Portagomma curvo 8131 ½" x 16	17	Passacavo FG 028
8	Corpo pompa + coperchio + maniglia	18	Passacavo FG 412
9	Dado plastica M. 12	19	Motore HP 0,2 B5 230/50
10	Deviatore		

DATI TECNICI:

MODELLO	DISINEX 18 K V4V	DISINEX 30 K V4V
Motore elettrico monofase	230 V-50 Hz	230 V-50 Hz
Peso	7 Kg	11 Kg
Potenza	0,22 hp / 0,165 kW	0,39 hp / 0,290 kW
Protezione	IP 55	IP 55
Portata max.	56 lt/min.	70 lt/min.
Prevalenza	10 m	10 m
Attacchi in/out	½"	¾"
Capacità contenitore max.	10 lt	30 lt
Temperatura max. esercizio	50 °C	50 °C

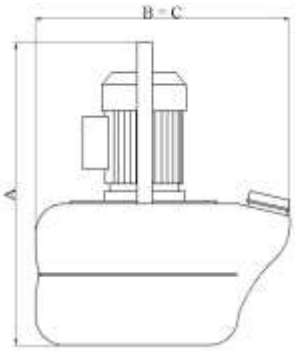

Dimensioni DISINEX 18 K	A (mm)	B (mm)	C (mm)
	500	360	360

Dimensioni DISINEX 30 K	A (mm)	B (mm)	C (mm)
	630	350	350

DESCALING PUMP

Instructions for use:

1. dissolve our decaling powder or mix our descaling fluid with water (see concentration on the label of the product) until the half of the tank.
2. attach the hoses to inlet/outlet of the heat exchanger of appliance to be de-scaled. It does not matter which to the return as the reverse flow valve built into Descaling Pump allows the direction of water flow to be reversed.
3. Plug in the Descaling Pump to a 220 V a.c. supply.
4. During descaling the cap on the filling point should be loosened to allow gasses generated during cleaning (carbon dioxide) to be vented.
5. The progress of the descaling may be monitored by the colour of the solution as seen in the hoses and by the presence of gas bubbles in the hoses. When no more gas is seen descaling is complete.
6. Descaling will be accelerated if the direction of flow is periodically reversed.
7. After descaling switch off power, re-tighten the filling cap and disconnect the hoses. Connect the hoses together with an adapter to prevalent leakage ok the cleaning agent.
8. The Descaling Pump should be carefully emptied after use rinsed thoroughly with water. The cleaning agent may be retained and may suffice for several descaling operations.

DISINEX with reversing value

- For descaling and cleaning
- Saves time
- Saves money
- Restore efficiency
- Powerful pump for even severely sealed equipment
- Flow reverser for even faster descaling
- Compact for easy portability
- Integral tank
- Safe for use
- Maintenance free.

Technical specification:

MODEL	DISINEX 18 K V4V	DISINEX 30 K V4V
Tank capacity max.	10 lt	30 lt
Weight	7 Kg	11 Kg
Maximum flow rate	56 lt/min.	70 lt/min.
Power supply	230 V-50 Hz	230 V-50 Hz
Power consumption	0,22 hp / 0,165 kW	0,39 hp / 0,290 kW
Maximum head	10 m	10 m
Maximum operating temperature	50 °C	50 °C
Fitting supplied	½"	¾"
Protection	IP 55	IP 55

Ricambi e accessori pompe

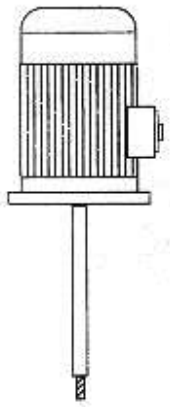

Motore monofase

Coperchio – flangia – corpo pompa, completo di o-ring e viti in pp, con foro passante per blocco albero motore per eventuale sostituzione girante

Valvola a 4 vie completa di pistone e asta

Girante

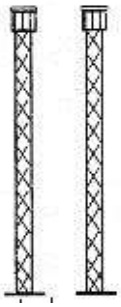

Tubi retinati completi di raccordi in pp

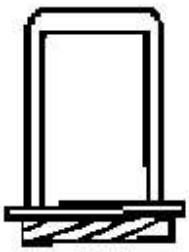

Cop-man solo per modelli
DISINEX 18 K
DISINEX 30 K

Data ultimo aggiornamento: 15.07.2014